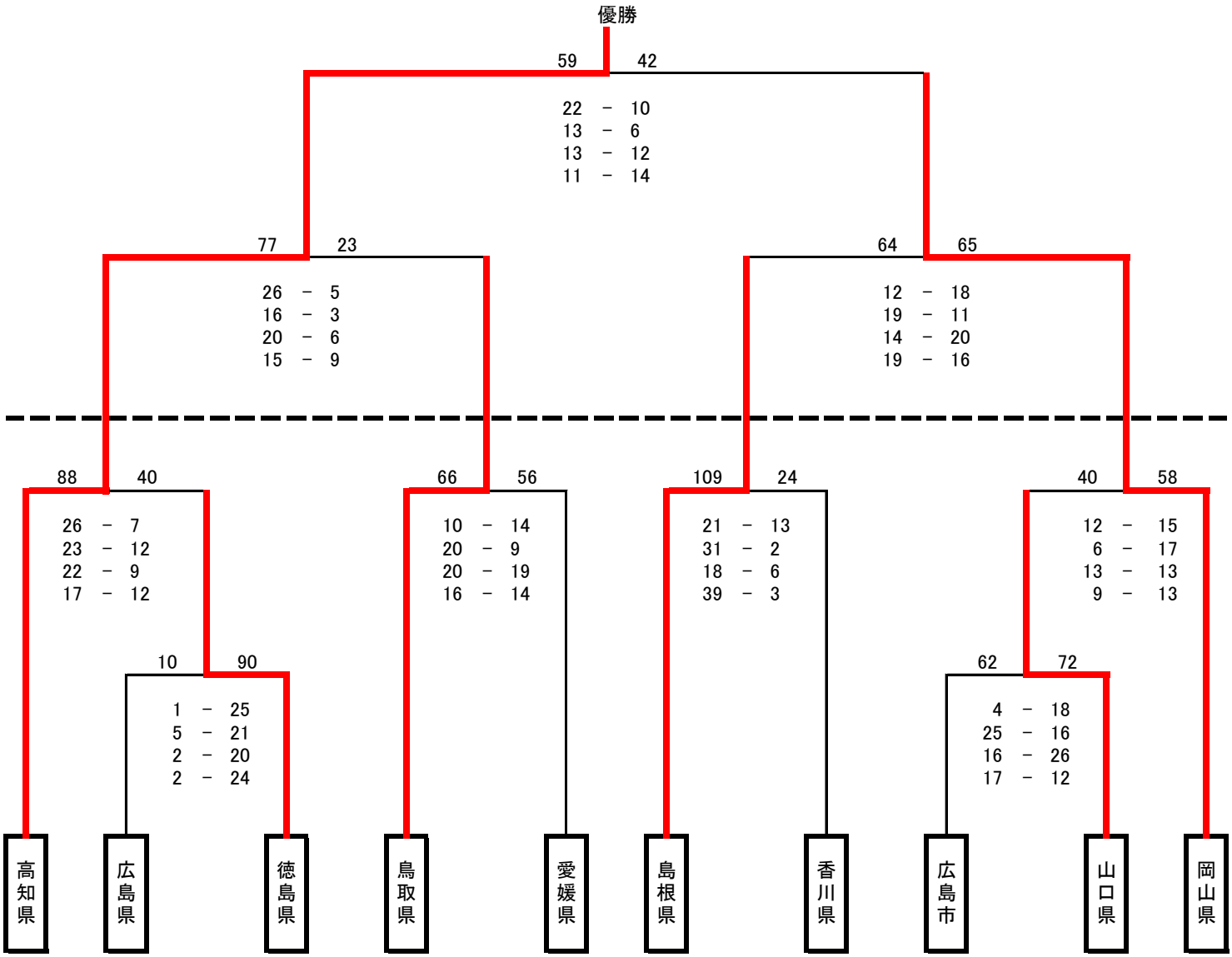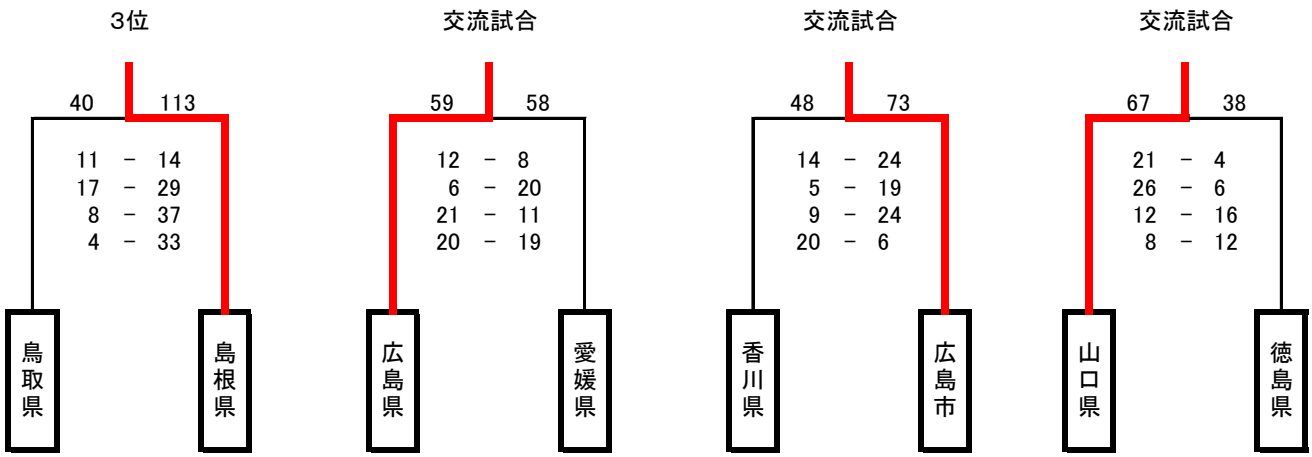第18回全国障害者スポーツ大会　中国・四国ブロック予選会
バスケットボール競技　男子の部　組合せ表
会場：コカ・コーラボトラーズジャパンスポーツパーク鳥取県民体育館・国府町体育館